Шпалы металлические. ПКФ Уралмост

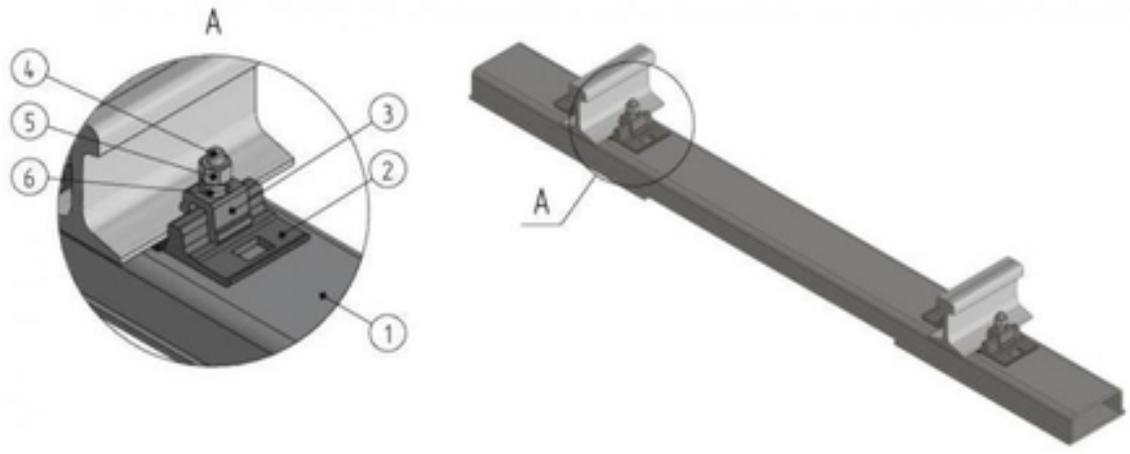

Екатеринбург, Россия

Шпалы металлические. ПКФ Уралмост
Металлические шпалы применяются на металлургических заводах в горячих цехах по простой причине - деревянные сгорят, бетонные разрушаются быстро из за высоких температур и на других предприятиях, где существует агрессивная среда.

Также применяются в шахтах - вес металлической шпалы намного меньше бетонной, что значительно упрощает монтаж в условиях ограниченного пространства.

Утилизация металлической шпалы не представляет никаких трудностей - после срока службы она просто отправляется в металлолом на переплавку. Несомненный плюс к экологии и нашим потомкам - нет вырубки лесов, никаких загрязнений в виде канцерогенной пропитки, цемента, бетонной пыли и затрат по демонтажу.

Еще варианты использования которые не особо касаются России, но все же стоит упомянуть - в пустынях металлические шпалы не воруют аборигены для того чтобы построить жилища, в джунглях и влажном климате их не сожрут термиты.

Имеем несколько разработанных исполнений стальных шпал.
Стоимость шпалы - договорная.

Цена: **25 000 руб.**	Тип объявления: Продам, продажа, продаю	Торг: --
Уралмост ПКФ Уралмост	**83432020355**	**ул. Черняховского, 57**